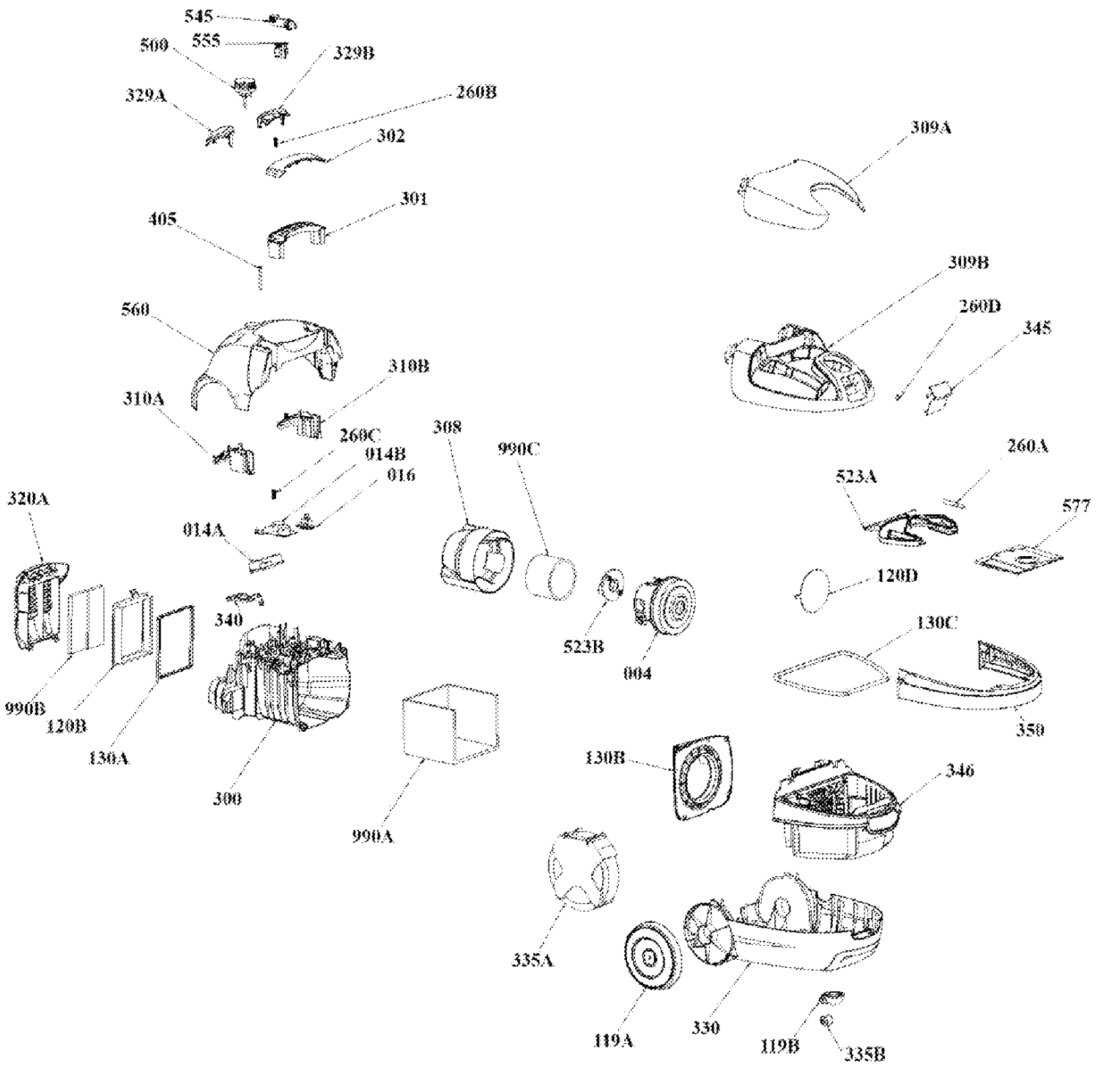
545
555
500
329B
329A
260B
302
309A
301
405
309B
260D
560
345
310B
310A
260C
308
990C
014B
016
260A
523A
577
320A
014A
120D
340
523B
130C
004
990B
120B
350
130A
130B
346
300
990A
335A
330
119A
119B
335B

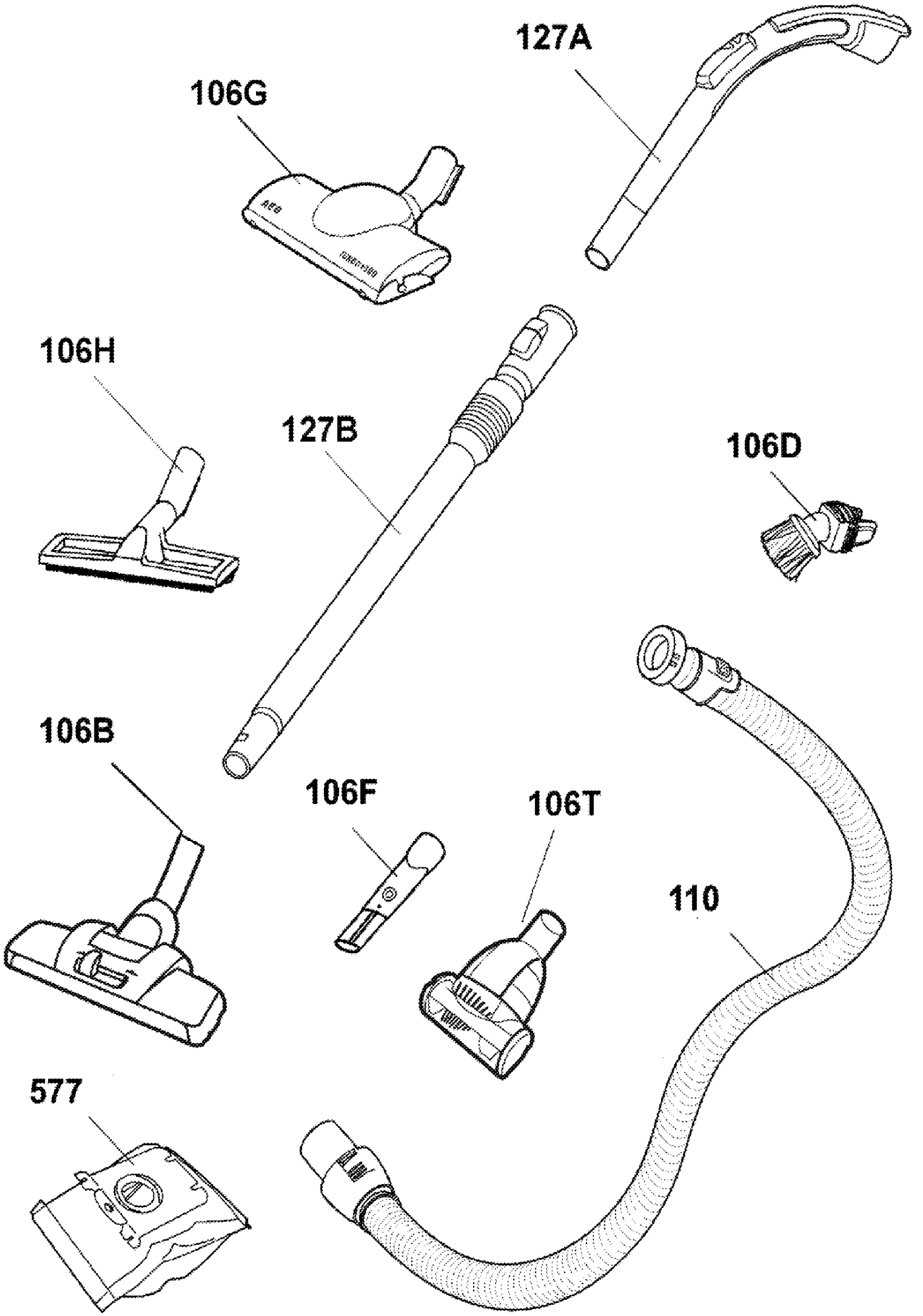
127A
106G
106H
127B
106D
106B
106F
106T
110
577